バランス型スクラップローダ

取　扱　説　明　書

型式：ＨＬＣＢ－１３１６Ａ－Ｊ

（ギロチン用）

株式会社 南星

No.０４０２１１

２．主要諸元

ブーム機構	起伏ブームにバランスウェイトを装備した中折１段式
能　力	吊上荷重　２２．５ｋＮ　（２２５０ｋｇｆ） 作業半径　最大１６．２ｍ
速　度 （最　大）	旋　回　４ ｒｐｍ インナーブーム（上　げ）　６５°／１６sec. アウターブーム（　〃　）　１２０°／１５sec.
起伏角度	－１５°～　５０°
旋回角度	３６０°　全旋回
操　作	２本レバー及び足踏ペダル方式
つかみ装置	型　式　ＢＨＢ４０Ｈ－２ 旋回部能力 旋回角度　３６０°　全旋回 旋回速度　常用　１０　ｒｐｍ
油圧ユニット	可変容量ピストンポンプ　１台 流　量　６０～１１８ ℓ /min 圧　力　２２ＭＰａ オイルタンク容量　６００ ℓ　空冷式オイルクーラ付
動　力	電　源：ＡＣ４４０Ｖ　６０Ｈｚ　３φ 電動機　４５ｋｗ　４Ｐ　（１台）：油圧ポンプ用 ０．７５ｋｗ　４Ｐ　（１台）：オイルクーラ用
質　量	約　４１，７００ｋｇ

適用規格：ＪＩＳ，ＪＥＭ，クレーン構造規格
設置場所：屋外設置
周囲温度：－５℃～４０℃

3. 外観及び名称

3.1 各部の名称

図－5 全体図

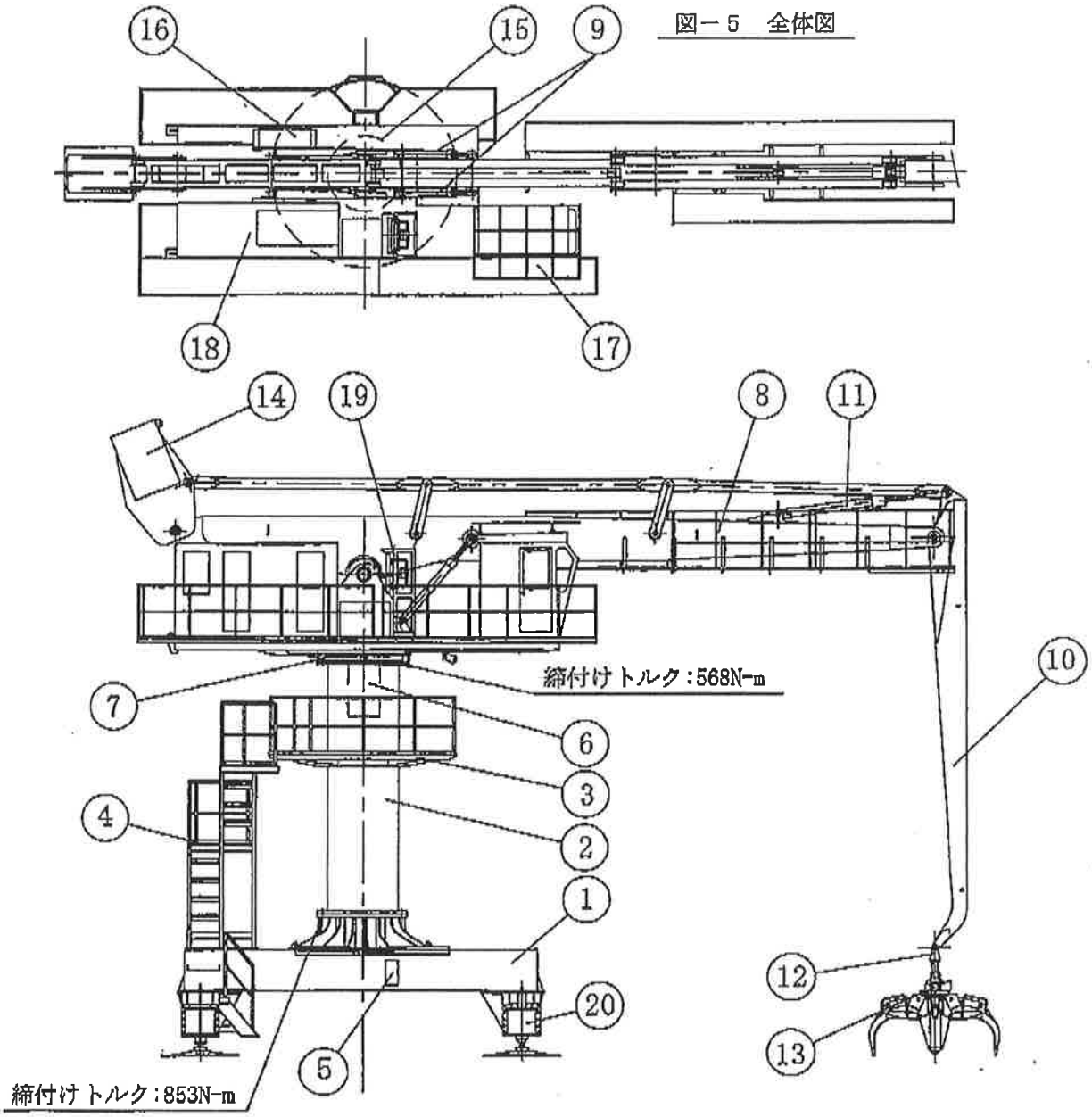

表－2 各部の名称

符号	名　称	符号	名　称
1	架台Assy	11	アウターシリンダ
2	ポスト	12	グラップル吊り金具
3	足　場	13	グラップルAssy
4	昇降用階段	14	重　錘
5	接続箱	15	旋回台
6	電気スリップリング	16	制御盤
7	旋回ベアリング	17	キャビン
8	インナーブーム	18	ユニットカバー
9	インナーシリンダ	19	オイルクーラ
10	アウターブーム	20	ジャッキAssy