取扱説明書

P5260

⚠ 本説明書を読み、内容を充分理解されてから、
当製品の運転・点検・整備を行ってください。

2016 02 10

2. 主要寸法および質量

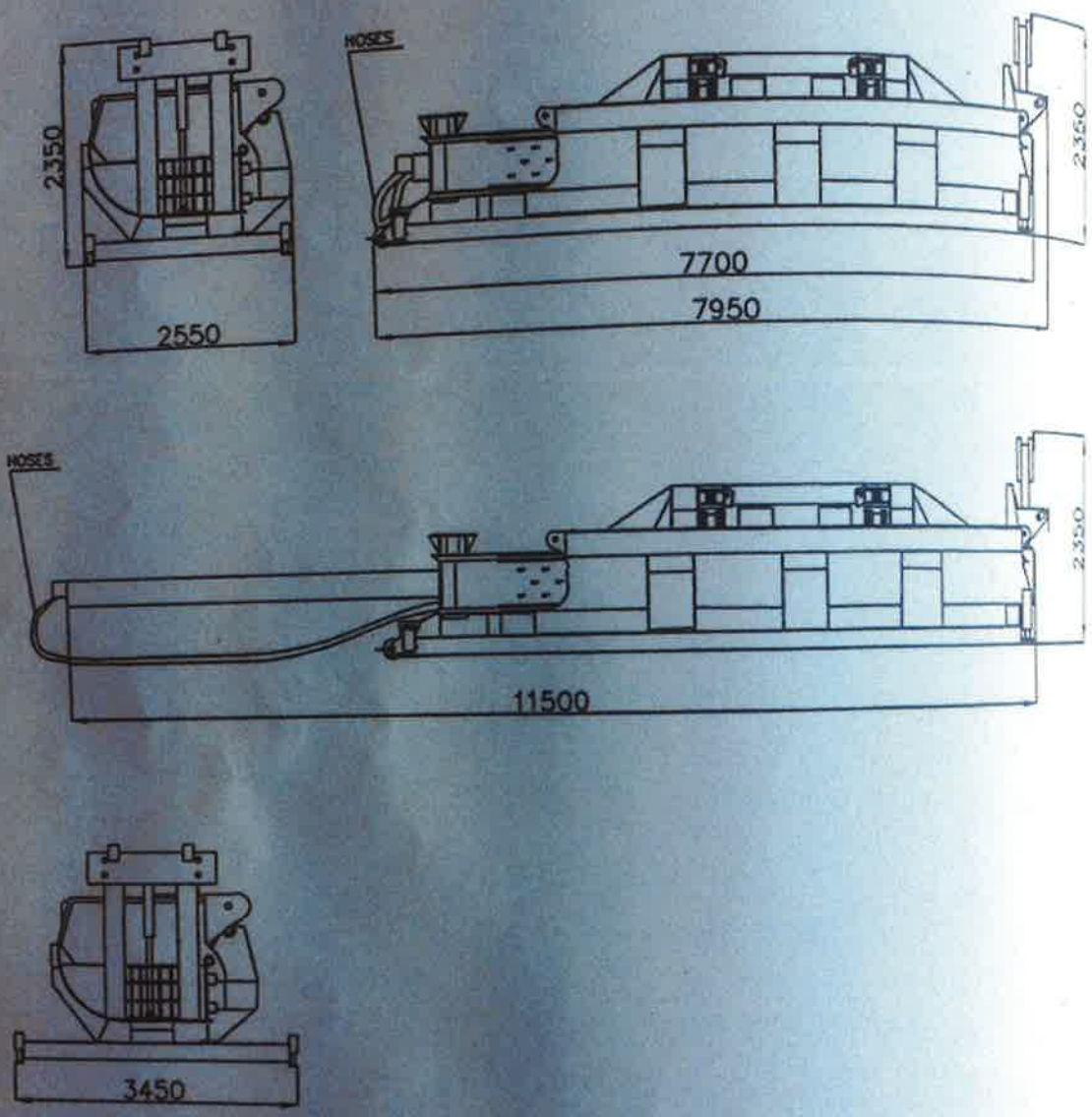

項　　目	寸法および質量
全長（輸送時）	7,950mm
全長（作業時）	12,050mm
タンクの長さ	5,000mm
全幅	2,550mm
全高	2,350mm
質量	21,500kg

2016 02 10

3.1.4 各部の名称

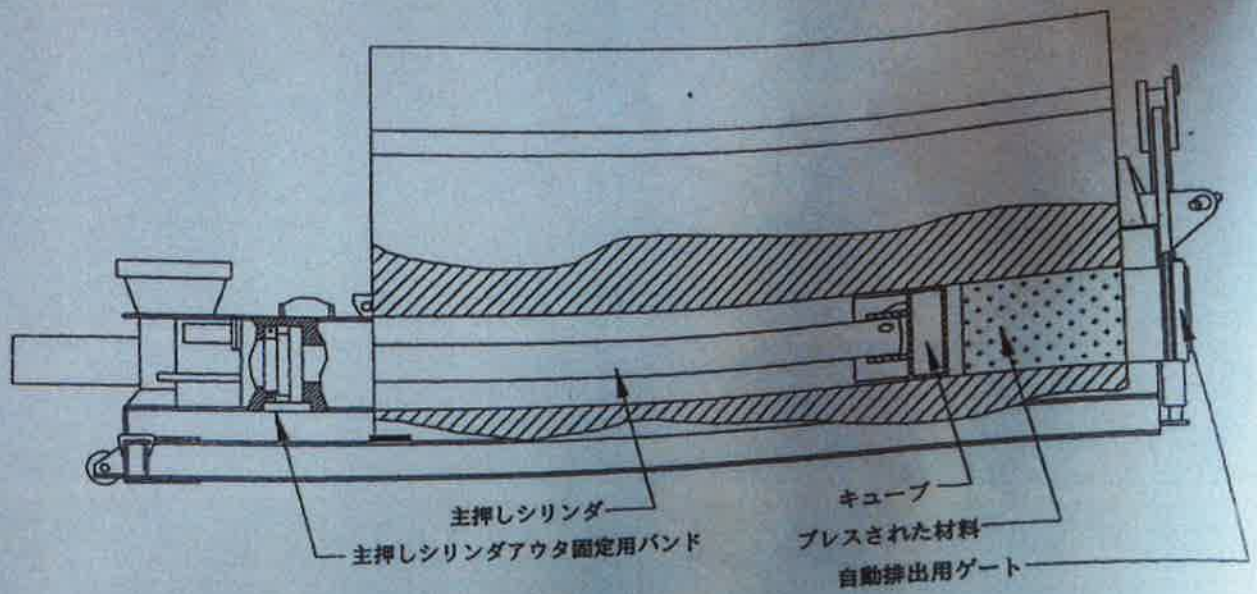

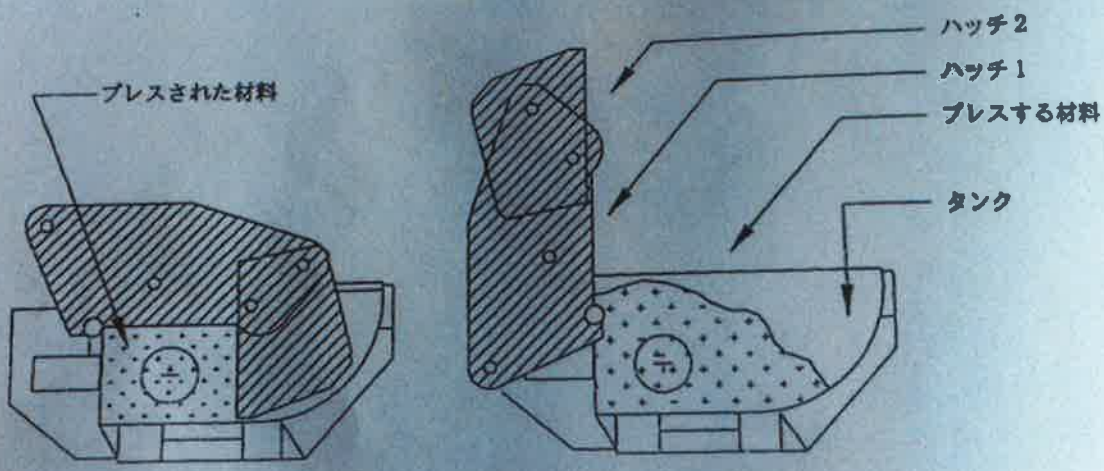

3.1.5 操作および作動

プレスする材料をタンク内に投入する（タンクへの投入はハンドリング専用機のみを使用して行ってください）。

材料の抱きこみ圧縮はハッチ1とハッチ2により行われます。材料の抱きこみ圧縮が完了すると、主押しシリンダを操作することで、キューブにより材料が押し潰されます。

自動運転は以下の２種類のモードから選択できます。

モード１（自動排出装置不使用）

主押しシリンダ押し→プレス完了後、主押しシリンダ引き→

主押しシリンダがホームポジションに戻ってから、ハッチ1、2を開放→

エンジンのアイドリング切換え

までの作業を行います。

2016 02 10

3.2 技術データ

寸法および重量	
全長（輸送時）	7,950mm
全長（作業時）	12,050mm
タンク長さ	5,000mm
全幅	2,550mm
全高	2,350mm
全装置装着時の本体重量	21,000kg
製品寸法	
長さ	投入する材料により異なる
幅	840mm
高さ	620mm
生産能力（プレス質量／時間）※	7～8t/h
油圧系統	
メインピストンポンプ 最大吐出量 最大作動圧	 113 ℓ/min 25MPa
ギアポンプ（合流） 最大吐出量 最大作動圧	 135 ℓ/min 15MPa
ギアポンプ（クーリングおよびフィルタライン） 最大吐出量 最大作動圧	 162 ℓ/min 8MPa
ギアポンプ（スタビライザおよび自動排出用ゲート） 最大吐出量 最大作動圧	 60 ℓ/min 18MPa
ギアポンプ（パイロットライン）） 最大吐出量 最大作動圧	 11 ℓ/min 3MPa
電気系統	
作動電圧	24V
オルタネータ	45A
スタータモータ	4kW
直列12Vバッテリ	2×100Ah
本体の材質	
構造物	WELDOX 700−TIA 鋼製
タンク	HARDOX 500 耐摩耗鋼製

※投入する材料の種類・形状、および作業により異なります。

2016 02 10

エンジン	
製造元	PERKINS（パーキンス社）
名称	1006.60T(1941/2200)
型式	スーパーチャージャー付ディーゼルエンジン 4サイクル、水冷、直列、直接噴射式
シリンダ数　ボア×ストローク	6−100mm×127mm
排気量	5985cm^3
圧縮比	17.25 : 1
定格出力／回転数	92kW(125ps)/1800min^{-1}
最大トルク／回転数	504.7Nm/1400min^{-1}
燃費率（重量消費）	248gr/kWh
使用燃料	軽油
冷却方式	水冷式
オイル・燃料・冷却水の容量	
燃料タンク容量	200 ℓ
エンジンクーラント	35 ℓ
エンジンオイル	15 ℓ
パワーディバイダオイル	4.5 ℓ
作動油タンク容量	400 ℓ
油圧循環系統トータル容量	800 ℓ

2016 02 10